BEFESTIGUNGSEMPFEHLUNG

DOUGLASIE (PSEUDOTSUGA MENZIESII)

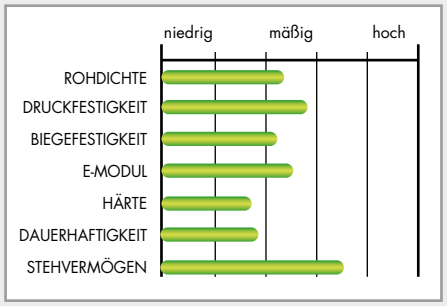

VORTEILE

+ geringes Quell- und Schwindmaß
+ gutes Stehvermögen
+ zugelassenes Konstruktionsholz
+ Ersatz für Tropenholz
+ größtenteils aus nachhaltiger Forstwirtschaft

NACHTEILE

– Harzaustritt möglich
– mäßige Dauerhaftigkeit, für den Terrassenbau aber ausreichend
– mäßige Härte

ALLGEMEINE DATEN

- **Herkunft:** Nordamerika, seit 19. Jh. auch in Europa angebaut
- **Farbe:** hellgelblichbraun bis rotbraun, ähnelt Europäischer Lärche
- **Dauerhaftigkeitsklasse:** 3 – 4
- **Eigenschaften:** hohe Elastizität, geringes Quell- und Schwindmaß, gutes Stehvermögen, geringer Harzanteil, feine Textur.

VERWENDUNG

Terrassenbau, Fassade, Massivholzdiele, Fensterholz, Zäune, zugelassenes Konstruktionsholz, teilweise Ersatz für Tropenholz.

VERARBEITUNGS-HINWEISE

- Achsabstand Unterkonstruktion: max. 60 cm
- Fugenbreite zwischen den Dielen: 6 bis 8 mm
- Abstand zwischen den Stößen: 3 bis 4 mm

BEFESTIGUNGSMÖGLICHKEITEN

SICHTBAR

Dista-Leiste 2.0

Terrassotec

Hapatec

Profilbohrschraube

NICHT SICHTBAR

Systemhalter Twin

T-Stick

Terrassengleiter

Terrassenwinkel

StarterClip

Rastverbinder

E.u.r.o.Tec GmbH • Unter dem Hofe 5 • D-58099 Hagen
Tel. +49 2331 62 45-0 • Fax +49 2331 62 45-200 • E-Mail info@eurotec.team

BEFESTIGUNGSEMPFEHLUNG DOUGLASIE

DIELENQUERSCHNITT

Um eine lange Lebensdauer der Dielen zu garantieren, sollt je nach Achsabstand der Unterkonstruktion und den gewünschten Dielenbreiten eine Mindestdicke der Dielen gewählt werden. In der folgenden Tabelle finden Sie eine passende Empfehlung für Ihre Diele und den zugehörigen Achsabstand der Unterkonstruktion.

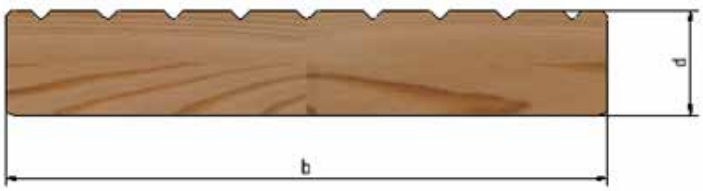

	Abstände der Unterkonstruktion [cm]	
	50	60
Dielenbreite b [mm]	Mindestdielendicke d [mm]	
100	30	32
120	27	30
140	25	27
160	23	26

MAXIMALE ABSTÄNDE DER UNTERKONSTRUKTION

Der richtige Abstand der Unterkonstruktion ist wichtig, damit die Dielentragfähigkeit gewährleistet ist.

Unsere Empfehlung sind hier **maximal 60 cm** Abstand bei Terrassendielen aus Douglasie.

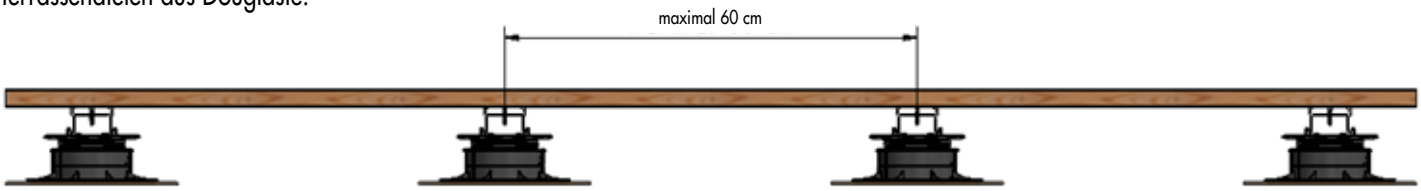

FUGENBREITEN

Holz quillt und schwindet am stärksten in der Breite der Diele, weswegen eine richtige Fugenbreite wichtig für die Lebensdauer der Terrasse ist.

Für eine Terrasse mit Dielen aus Douglasie empfehlen wir eine Fugenbreite von **6 bis 8 mm.**

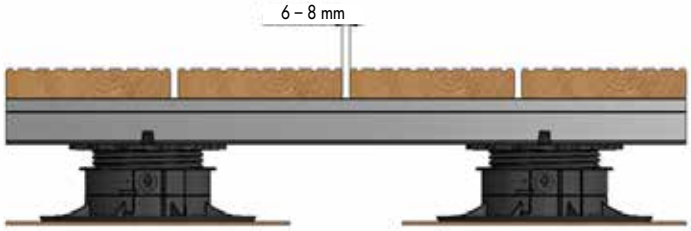

© by E.u.r.o.Tec GmbH · Stand 03/2022 · Änderungen, Ergänzungen, Satz- und Druckfehler vorbehalten.

E.u.r.o.Tec GmbH • Unter dem Hofe 5 • D-58099 Hagen
Tel. +49 2331 62 45-0 • Fax +49 2331 62 45-200 • E-Mail info@eurotec.team
www.eurotec.team

BEFESTIGUNGSEMPFEHLUNG DOUGLASIE

DIELENSTÖßE

Dielenstöße müssen nicht nur bei der Planung der Unterkonstruktion einbezogen werden, sondern auch richtig ausgeführt werden, damit das Holz Quellen und Schwinden kann und die Terrasse trotzdem gut aussieht und keine Schäden entstehen.

Bei Douglasie empfehlen wir einen Abstand für die Dielenstöße von **3 – 4 mm** nicht zu unter- oder überschreiten.

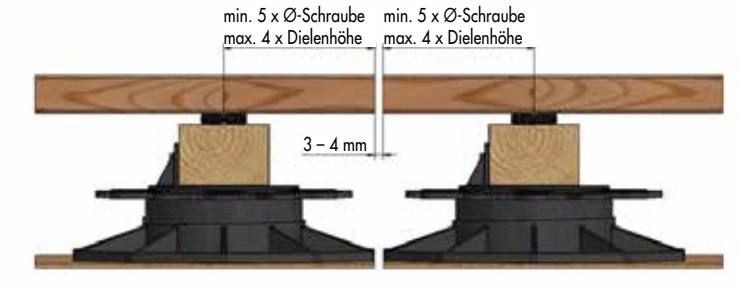

VORBOHREN

Beim Bau einer Terrasse mit Holzdielen aus Douglasie ist ein Vorbohren und Senken unbedingt zu empfehlen. Diese neigen leicht zum Reißen und es besteht Spaltgefahr, was durch ein Vorbohren verhindert wird. Durch das zusätzliche Senken wird die Möglichkeit der Spanaufstellung um den Schraubenkopf deutlich minimiert und sorgt für ein schöneres Schraubbild.

Art.-Nr.	Produktbezeichnung	VPE
945986	Drill-Stop	1

MÖGLICHE BEFESTIGUNGEN FÜR IHRE DIELEN

Terrassendielen aus Douglasie können sowohl direkt, als auch nicht indirekt befestigt werden. Im Folgenden finden Sie alle Befestigungsmöglichkeiten, die für dieses Holz in Frage kommen.

© by E.u.r.o.Tec GmbH · Stand 03/2022 · Änderungen, Ergänzungen, Satz- und Druckfehler vorbehalten.

E.u.r.o.Tec GmbH • Unter dem Hofe 5 • D-58099 Hagen
Tel. +49 2331 62 45-0 • Fax +49 2331 62 45-200 • E-Mail info@eurotec.team

SICHTBARE BEFESTIGUNG DOUGLASIE

SCHRAUBEN ZUR DIREKTEN / SICHTBAREN BEFESTIGUNG

TERRASSOTEC, EDELSTAHL GEHÄRTET

Die Terrassotec Schraube ist für die Befestigung von Holzdielen auf einer **Unterkonstruktion aus Holz** ausgelegt und ist **nicht** für die Befestigung auf einer **Aluminium-Unterkonstruktion** geeignet.

Art.-Nr.	Abmessung [mm]	Antrieb	VPE
905527	5,0 x 45	TX25	200
905523	5,0 x 50	TX25	200
905524	5,0 x 60	TX25	200
905525	5,0 x 70	TX25	200
905526	5,0 x 80	TX25	200
905544	5,0 x 90	TX25	200
905543	5,0 x 100	TX25	200
905523-EIMER	5,0 x 50	TX25	500*
905524-EIMER	5,0 x 60	TX25	500*
905525-EIMER	5,0 x 70	TX25	500*
905526-EIMER	5,0 x 80	TX25	500*

*Inkl. Drill-Stop und TX25 Bit

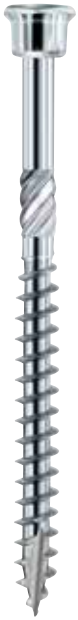

EDELSTAHL Rost frei®

ETA CE Europ. Techn. Bewertung European Technical Assessment ETA-11/0024

VORTEILE / EIGENSCHAFTEN

- Bedingt säurebeständig
- 10 Jahre Erfahrung ohne Korrosionsprobleme bei geeigneten Hölzern
- Nicht geeignet für stark gerbstoffhaltige Hölzer wie Cumarú, Eiche, Merbau, Robinie etc.
- Nicht geeignet für chlorhaltige Atmosphären
- Nichtrostender Stahl nach DIN 10088
- 50 % höheres Bruchdrehmoment als Edelstahl A2 und A4
- Magnetisierbar

AUF ANFRAGE KÖNNEN DIE SCHRAUBENKÖPFE IN RAL-FARBEN EINGEFÄRBT WERDEN.

ANMERKUNGEN

Edelstahl gehärtet ist vollkommen ausreichend für Terrassendielen aus Douglasie, jedoch bezieht das nicht die Umgebung mit ein, in der die Terrasse gebaut wird. Bei salz- oder chlorhaltigen Atmosphären sollte als alternative die Terrassotec aus Edelstahl A2 oder sogar A4 verwendet werden.

ANWENDUNGSBILD

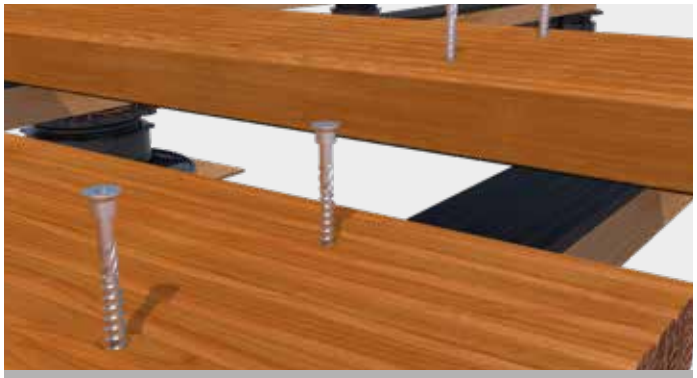

Die Terrassotec aus gehärtetem Edelstahl wird in den Terrassenbelag aus Douglasie verschraubt.

© by E.u.r.o.Tec GmbH · Stand 03/2022 · Änderungen, Ergänzungen, Satz- und Druckfehler vorbehalten.

E.u.r.o.Tec GmbH • Unter dem Hofe 5 • D-58099 Hagen
Tel. +49 2331 62 45-0 • Fax +49 2331 62 45-200 • E-Mail info@eurotec.team
www.eurotec.team

SICHTBARE BEFESTIGUNG

DOUGLASIE

HAPATEC, EDELSTAHL GEHÄRTET

Die Hapatec Schraube ist für die Befestigung von Holzdielen auf einer **Unterkonstruktion aus Holz** ausgelegt und ist **nicht geeignet** für eine Befestigung auf einer **Aluminium-Unterkonstruktion.**

Art.-Nr.	Abmessung [mm]	Antrieb	VPE
100048	5,0 x 40	TX25•	200
100049	5,0 x 45	TX25•	200
111817	5,0 x 50	TX25•	200
111818	5,0 x 60	TX25•	200
111819	5,0 x 70	TX25•	200
111820	5,0 x 80	TX25•	200
111888	5,0 x 90	TX25•	200
111889	5,0 x 100	TX25•	200
100048-EIMER	5,0 x 40	TX25•	500
111817-EIMER	5,0 x 50	TX25•	500
111818-EIMER	5,0 x 60	TX25•	500
111819-EIMER	5,0 x 70	TX25•	500
111820-EIMER	5,0 x 80	TX25•	500

*Inkl. Drill-Stop und TX25 Bit

EDELSTAHL Rost frei®

ETA CE Europ. Techn. Bewertung European Technical Assessment ETA-11/0024

VORTEILE / EIGENSCHAFTEN

- Bedingt säurebeständig
- 10 Jahre Erfahrung ohne Korrosionsprobleme bei geeigneten Hölzern
- Nicht geeignet für stark gerbstoffhaltige Hölzer wie Cumarú, Eiche, Merbau, Robinie etc.
- Nicht geeignet für chlorhaltige Atmosphären
- Nichtrostender Stahl nach DIN 10088
- 50 % höheres Bruchdrehmoment als Edelstahl A2 und A4
- Magnetisierbar

AUF ANFRAGE KÖNNEN DIE SCHRAUBENKÖPFE IN RAL-FARBEN EINGEFÄRBT WERDEN.

ANMERKUNGEN

Edelstahl gehärtet ist vollkommen ausreichend für Terrassendielen aus Douglasie, jedoch bezieht das nicht die Umgebung mit ein, in der die Terrasse gebaut wird. Bei **salz- oder chlorhaltigen Atmosphären** sollte als Alternative die **Hapatec Heli aus Edelstahl A2 oder sogar A4** verwendet werden.

ANWENDUNGSBILD

Die Hapatec aus gehärtetem Edelstahl wird in den Terrassenbelag aus Douglasie verschraubt.

© by E.u.r.o.Tec GmbH · Stand 03/2022 · Änderungen, Ergänzungen, Satz- und Druckfehler vorbehalten.

E.u.r.o.Tec GmbH • Unter dem Hofe 5 • D-58099 Hagen
Tel. +49 2331 62 45-0 • Fax +49 2331 62 45-200 • E-Mail info@eurotec.team
www.eurotec.team

SICHTBARE BEFESTIGUNG

DOUGLASIE

PROFILBOHRSCHRAUBE, EDELSTAHL GEHÄRTET

Die Profilbohrschraube ist für die Befestigung von Holzdielen auf einer **Unterkonstruktion aus Aluminiumprofilen** ausgelegt und ist nicht geeignet für eine Befestigung auf einer Holz-Unterkonstruktion.

Art.-Nr.	Abmessung [mm]	Antrieb	Dielenstärke [mm]	VPE
905553	5,5 x 41	TX25●	16 – 20	200
905559	5,5 x 46	TX25●	21 – 25	200
905562	5,5 x 51	TX25●	26 – 30	200
975797	5,5 x 56	TX25●	31 – 35	200
905560	5,5 x 61	TX25●	36 – 40	200

EDELSTAHL Rost frei®

VORTEILE / EIGENSCHAFTEN

- Bedingt säurebeständig
- 10 Jahre Erfahrung ohne Korrosionsprobleme bei geeigneten Hölzern
- Nicht geeignet für stark gerbstoffhaltige Hölzer wie Cumarú, Eiche, Merbau, Robinie etc.
- Nicht geeignet für chlorhaltige Atmosphären
- Nichtrostender Stahl nach DIN 10088

ANMERKUNGEN

Edelstahl gehärtet ist vollkommen ausreichend für Terrassendielen aus Douglasie, jedoch bezieht das nicht die Umgebung mit ein, in der die Terrasse gebaut wird. Bei **salz- oder chlorhaltigen Atmosphären** sollte als alternative die **Profilbohrschraube aus Edelstahl A2 oder sogar A4** verwendet werden.

ANWENDUNGSBILD

Die Profilbohrschraube aus gehärtetem Edelstahl wird in den Terrassenbelag aus Douglasie verschraubt.

© by E.u.r.o.Tec GmbH · Stand 03/2022 · Änderungen, Ergänzungen, Satz- und Druckfehler vorbehalten.

E.u.r.o.Tec GmbH • Unter dem Hofe 5 • D-58099 Hagen
Tel. +49 2331 62 45-0 • Fax +49 2331 62 45-200 • E-Mail info@eurotec.team

SICHTBARE BEFESTIGUNG DOUGLASIE

ZUBEHÖR ZUR DIREKTEN / SICHTBAREN BEFESTIGUNG

DISTA-LEISTE 2.0

Bei einer sichtbaren Befestigung der Dielen müssen ab einer Dielenbreite von 140 mm pro UK-Holz oder UK-Aluminiumprofil 2 Schrauben verwendet werden. Das führt jedoch zu dem Problem, dass wenn sich das Holz ausdehnt oder zusammenzieht, die Schrauben gegeneinander arbeiten. Das kann schnell zu einem Abscheren der Schrauben führen.

Art.-Nr.	Abmessung [mm][a)]	Material	VPE*
944803	30 x 700 x 7	Hartkunststoff	50

[a)] Breite x Länge x Höhe

*Schrauben sind nicht im Lieferumfang enthalten.
Befestigung mit Terrassotec-Schrauben Ø4 mm.

ABSCHEREN

Es sollten deswegen bei Holz-Unterkonstruktionen oder Aluminiumprofilen ohne Schraubkanal immer die Dista-Leisten 2.0 verwendet werden, um den Schrauben genug Spiel zu geben und das Risiko des Abscherens zu minimieren.

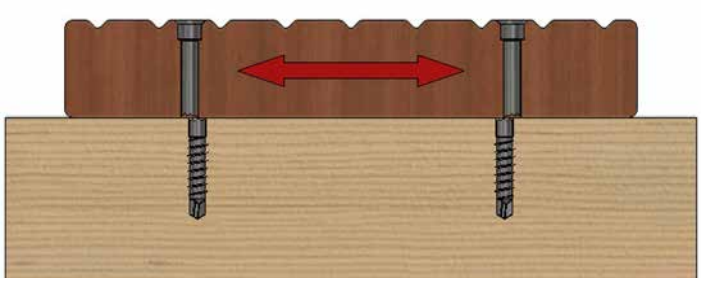

TERRASSOTEC

Passend zur Dista-Leiste 2.0.

Art.-Nr.	Abmessung [mm]	Antrieb	VPE
905535	4,0 x 40	TX15●	500

EDELSTAHL Rost frei®

CE ETA Europ. Techn. Bewertung European Technical Assessment ETA-11/0024

VORTEILE / EIGENSCHAFTEN

- Bedingt säurebeständig
- 10 Jahre Erfahrung ohne Korrosionsprobleme bei geeigneten Hölzern
- Nicht geeignet für stark gerbstoffhaltige Hölzer wie Cumarú, Eiche, Merbau, Robinie etc.
- Nicht geeignet für chlorhaltige Atmosphären
- Nichtrostender Stahl nach DIN 10088
- 50 % höheres Bruchdrehmoment als Edelstahl A2 und A4
- Magnetisierbar

© by E.u.r.o.Tec GmbH · Stand 03/2022 · Änderungen, Ergänzungen, Satz- und Druckfehler vorbehalten.

E.u.r.o.Tec GmbH • Unter dem Hofe 5 • D-58099 Hagen
Tel. +49 2331 62 45-0 • Fax +49 2331 62 45-200 • E-Mail info@eurotec.team
www.eurotec.team

SICHTBARE BEFESTIGUNG

NOTWENDIGE SCHRAUBENLÄNGE BESTIMMEN

Um für ihren individuellen Aufbau der Terrasse die richtige Schraubenlänge zu bestimmen, finden Sie im Folgenden eine Orientierungshilfe, die an die Fachregeln des Zimmererhandwerks angelehnt sind.

TERRASSEN MIT HOLZ-UNTERKONSTRUKTION UND DISTA-LEISTE 2.0

Für die Befestigung von Terrassendielen auf einer Unterkonstruktion muss auf jeden Fall die richtige Schraubenlänge gewählt werden, da unter Umständen sonst die Stabilität und Lebensdauer der Terrasse reduziert wird. Generell gilt, dass die Schraube mindestens eine Länge haben muss, die 2 x der Anbauteildicke entspricht. In diesem Fall der Dicke der Terrassendiele. Zudem muss die eingeschraubte Gewindelänge min. 4 x dem Schraubennenndurchmesser entsprechen. Wir empfehlen jedoch bei Nadelhölzern wie Douglasie besser eine Mindesteinschraubtiefe von 6 x Nenndurchmesser zu verwenden.

DIE GESAMTLÄNGE DER SCHRAUBE RICHTET SICH SOMIT NACH DEN FOLGENDEN KRITERIEN

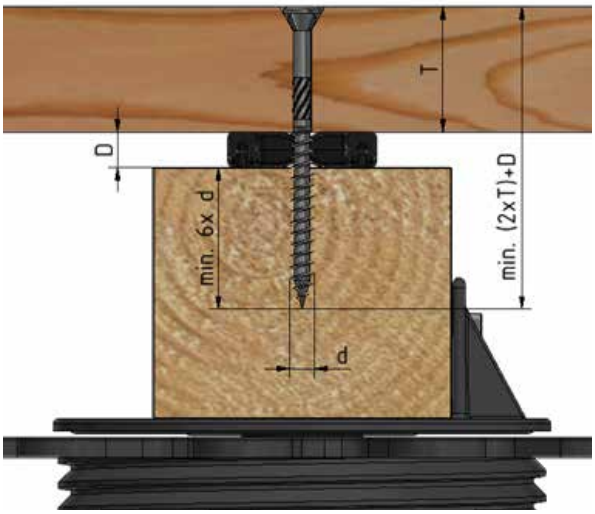

DOUGLASIE

ALLGEMEINES

Für die Befestigung sind ausschließlich Schrauben mit einem Nenndurchmesser von 5 mm oder größer zu verwenden. Zudem ist im Außenbereich grundsätzlich mindestens Edelstahl gehärtet als Schraubenstahl vorgeschrieben. Je nach Umgebung in der die Terrasse aufgebaut werden soll, sogar Edelstahl A2 oder A4.

Gesamtlänge der Schraube

→ Mindestens 2 x Dielenstärke plus die Höhe der Dista-Leiste 2.0

Gewindelänge in Unterkonstruktion

→ Mindestens 6 x Nenndurchmesser der Schraube

Beispielrechnung

Dielenstärke (T): 24 mm, Nenndurchmesser Schraube (d): 5 mm

Höhe Dista-Leiste (D): 7 mm

(2 x 24 mm) + 7 mm = 55 mm

6 x Ø 5 mm = 30 mm

24 mm + 7 mm + 30 mm = 61 mm

61 mm > 55 mm

Mindestlänge der Schraube: 61 mm

→ **Zu wählende Schraubenlänge: 70 mm**

© by E.u.r.o.Tec GmbH · Stand 03/2022 · Änderungen, Ergänzungen, Satz- und Druckfehler vorbehalten.

E.u.r.o.Tec GmbH • Unter dem Hofe 5 • D-58099 Hagen
Tel. +49 2331 62 45-0 • Fax +49 2331 62 45-200 • E-Mail info@eurotec.team

SICHTBARE BEFESTIGUNG DOUGLASIE

TERRASSEN MIT HOLZ-UNTERKONSTRUKTION OHNE DISTA-LEISTE 2.0

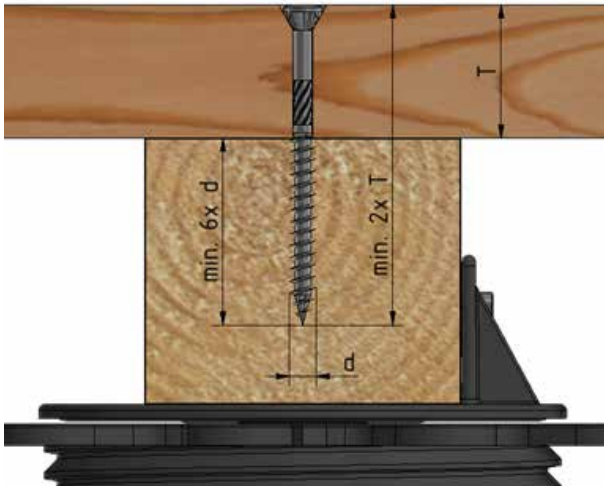

Zunächst muss an dieser Stelle gesagt werden, dass Eurotec solch einen Terrassenaufbau nicht empfiehlt, da durch den direkten Kontakt zwischen der Holz-Unterkonstruktion und den Dielen eine enorm große Fläche entsteht, in der sich Staunässe bildet. Das führt dazu, dass das Holz verrottet und die Lebensdauer der Terrasse deutlich verkürzt wird.

Wollen Sie jedoch trotzdem einen solchen Aufbau durchführen, berechnet sich die notwendige Schraubenlänge wie folgt:

Gesamtlänge der Schraube

→ Mindestens 2 x Dielenstärke

Gewindelänge in Unterkonstruktion

→ Mindestens 4 x Nenndurchmesser der Schraube

Beispielrechnung

Dielenstärke (T): 24 mm, Nenndurchmesser Schraube (d): 5 mm

(2 x 24 mm) = 48 mm

6 x Ø 5 mm = 30 mm

24 mm + 30 mm = 54 mm

48 mm < 54 mm

Mindestlänge der Schraube: 54 mm

→ **Zu wählende Mindestschraubenlänge: 60 mm**

TERRASSEN MIT ALUMINIUM-UNTERKONSTRUKTION

Unsere Profilbohrschraube ist speziell für die Befestigung von Terrassendielen auf unseren Aluminium-Systemprofilen entwickelt worden. Dadurch ist bei diesem Produkt die Schraubenlänge direkt der Dielenstärke zugeordnet.

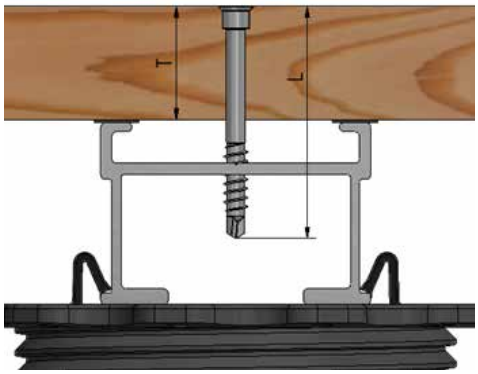

Profilbohrschraube	
L [mm]	T [mm]
41	16 – 20
46	21 – 25
51	26 – 30
56	30 – 36
61	36 – 40

© by E.u.r.o.Tec GmbH · Stand 03/2022 · Änderungen, Ergänzungen, Satz- und Druckfehler vorbehalten.

E.u.r.o.Tec GmbH • Unter dem Hofe 5 • D-58099 Hagen
Tel. +49 2331 62 45-0 • Fax +49 2331 62 45-200 • E-Mail info@eurotec.team
www.eurotec.team

SICHTBARE BEFESTIGUNG DOUGLASIE

GEWINDELÄNGE DER SCHRAUBEN

Terrassotec	
L [mm]	Lg [mm]
45	26
50	30
60	35
70	40
80	50
90	55
100	60

Hapatec	
L [mm]	Lg [mm]
45	26
45	28
50	30
60	36
70	42
80	48
90	54
100	60

Profilbohrschraube	
L [mm]	Lg [mm]
41	21
46	21
51	21
56	21
61	21

L = Nennlänge der Schraube

Lg = Gewindelänge der Schraube

SCHRAUBENANZAHL UND POSITION IN ABHÄNGIGKEIT DER DIELENBREITE

Bei Dielen mit einer Breite von unter 80 mm reicht eine Schraube zur Befestigung je Strang der Unterkonstruktion. Ab einer Breite von 80 mm müssen 2 Schrauben verwendet werden.

Die Positionen der Schrauben werden durch den Eurocode 5 bestimmt und sorgen für eine möglichst lange Lebensdauer der genutzten Verbindungselemente und befestigten Komponenten. Wir empfehlen deswegen einen Mindestabstand von 12 x dem Nenndurchmesser der Schraube zueinander und einen Abstand von 5 x dem Nenndurchmesser der Schraube zum Rand. (siehe Abbildung)

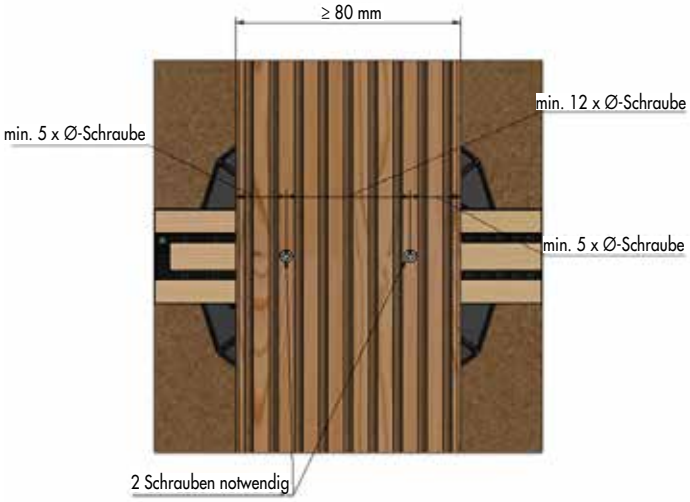

ANMERKUNGEN

Um eine gekreuzte Verbindung zwischen Diele und Unterkonstruktion herstellen zu können, ist es sinnvoll eine Mindestdielenbreite von 110 mm zu verwenden, da sonst Achs- und Randabstände ggf. nicht eingehalten werden können.

© by E.u.r.o.Tec GmbH · Stand 03/2022 · Änderungen, Ergänzungen, Satz- und Druckfehler vorbehalten.

E.u.r.o.Tec GmbH • Unter dem Hofe 5 • D-58099 Hagen
Tel. +49 2331 62 45-0 • Fax +49 2331 62 45-200 • E-Mail info@eurotec.team

NICHT SICHTBARE BEFESTIGUNG DOUGLASIE

PRODUKTE ZUR NICHT SICHTBAREN BEFESTIGUNG VON TERRASSENDIELEN

SYSTEMHALTER TWIN

Der Systemhalter Twin kann in Kombination mit den **Aluminium-profilen EVO und EVO Slim**, sowie dem **Terrassen-Tragsystem HKP** verwendet werden.

Art.-Nr.	Abmessung [mm][a)]	Material	VPE*
945959	26 x 55 x 15	Kunststoff, schwarz	200
Klemmplatte	2 x 30 x 20,5	Edelstahl A2, schwarz	

[a)]Höhe x Länge x Breite

*Lieferung erfolgt inkl. Schraube Ø 5 x 50 mm und Bit

VORTEILE

- Ein Nachjustieren sowie der Austausch von einzelnen Dielen ist jederzeit möglich
- Einheitlicher Dielenabstand
- Unterstützt den konstruktiven Holzschutz
- Witterungsbeständig

NOTWENDIGE NUTGEOMETRIE

Die Maße variieren stark, je nach Anbieter.

Bei Unklarheiten, ob das Produkt für Ihr Projekt geeignet ist, sprechen Sie zunächst mit Ihrem Holzhändler und erkundigen Sie sich nach den genauen Maßen der seitlichen Nuten.

Bei weiteren Fragen zu dem Produkt, stehen wir Ihnen natürlich gerne zur Seite.

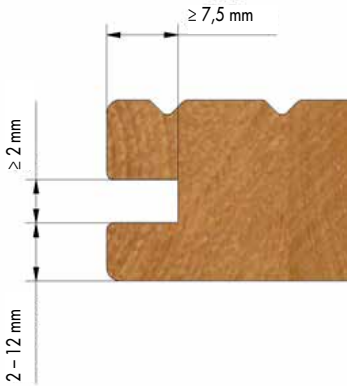

ANWENDUNGSBILD

Nicht sichtbare Befestigung mit dem Systemhalter Twin.

ANMERKUNG

Soll der Systemhalter Twin in Kombination mit dem **Alu-Systemprofil EVO Slim** verwendet werden, muss eine **kürzere Schraube** dazu bestellt werden.

Wird die dazu gelieferte Schraube Ø 5 x 50 mm verwendet, besteht die Gefahr, dass Bauteile unterhalb des EVO Slim wie z. B. Dachabdichtungen beschädigt werden.

© by E.u.r.o.Tec GmbH · Stand 03/2022 · Änderungen, Ergänzungen, Satz- und Druckfehler vorbehalten.

E.u.r.o.Tec GmbH • Unter dem Hofe 5 • D-58099 Hagen
Tel. +49 2331 62 45-0 • Fax +49 2331 62 45-200 • E-Mail info@eurotec.team
www.eurotec.team

NICHT SICHTBARE BEFESTIGUNG DOUGLASIE

PRODUKTE ZUR NICHT SICHTBAREN BEFESTIGUNG VON TERRASSENDIELEN

SYSTEMHALTER EVO LIGHT

Der Systemhalter EVO Light kann in Kombination mit dem **Aluminiumprofil EVO Light** verwendet werden.

GERADE

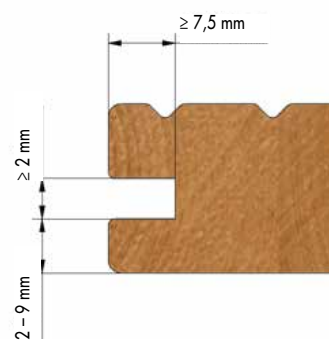

Art.-Nr.	Abmessung [mm][a)]	Material	VPE*
946029	21 x 24 x 15	Kunststoff, schwarz	200
Klemmplatte	1,5 x 30 x 22	Edelstahl A2	

[a)]Höhe x Länge x Breite

*Lieferung erfolgt inkl. Schraube

NOTWENDIGE NUTGEOMETRIE

Die Maße variieren stark, je nach Anbieter.

Bei Unklarheiten, ob das Produkt für Ihr Projekt geeignet ist, sprechen Sie zunächst mit Ihrem Holzhändler und erkundigen Sie sich nach den genauen Maßen der seitlichen Nuten.

Bei weiteren Fragen zu dem Produkt, stehen wir Ihnen natürlich gerne zur Seite.

GEBOGEN

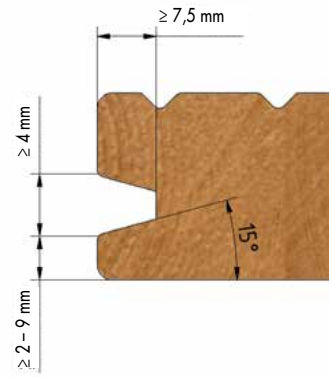

Art.-Nr.	Abmessung [mm][a)]	Material	VPE*
946034	21 x 24 x 15	Kunststoff, schwarz	200
Klemmplatte	1,5 x 30 x 21,1	Edelstahl A2	

[a)]Höhe x Länge x Breite

*Lieferung erfolgt inkl. Schraube

ANWENDUNGSBILD

Nicht sichtbare Befestigung mit dem Systemhalter EVO Light.

ANMERKUNG

Bei Abweichungen der Nutwangenstärke ändert sich ggf. die Schraubenlänge!

Setzen Sie sich bitte mit unserer Technik-Abteilung in Verbindung.

© by E.u.r.o.Tec GmbH · Stand 03/2022 · Änderungen, Ergänzungen, Satz- und Druckfehler vorbehalten.

E.u.r.o.Tec GmbH • Unter dem Hofe 5 • D-58099 Hagen
Tel. +49 2331 62 45-0 • Fax +49 2331 62 45-200 • E-Mail info@eurotec.team
www.eurotec.team

NICHT SICHTBARE BEFESTIGUNG DOUGLASIE

M-CLIP

Mithilfe des **M-Clip** von Eurotec können seitlich genutete Dielen auf unserem Alu-Systemprofil Eveco oder alternativ auf einer **Holzunterkonstruktion** befestigt werden. Zur nicht sichtbaren Montage mittels des M-Clip sind ausschließlich bewegungsarme Holzsorten oder **WPC-Dielen geeignet.**

VORTEILE

- Schnelle und einfache Montage
- Kombinierbar mit einer Vielzahl von seitlichen Nutgeometrien
- Generiert einen automatischen Dielenabstand von 6 mm

Art.-Nr.	Abmessung [mm][a)]	Material	VPE*
111896	9,5 x 22 x 32	Edelstahl 1.4016	200

[a)]Höhe x Länge x Breite

*Inkl. passender Bohrschraube

NOTWENDIGE NUTGEOMETRIE

Die Maße variieren stark, je nach Anbieter.

Bei Unklarheiten, ob das Produkt für Ihr Projekt geeignet ist, sprechen Sie zunächst mit Ihrem Holzhändler und erkundigen Sie sich nach den genauen Maßen der seitlichen Nuten.

Bei weiteren Fragen zu dem Produkt, stehen wir Ihnen natürlich gerne zur Seite.

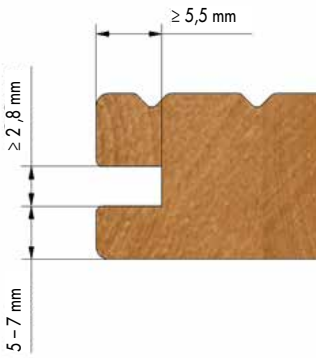

ANWENDUNGSBILD

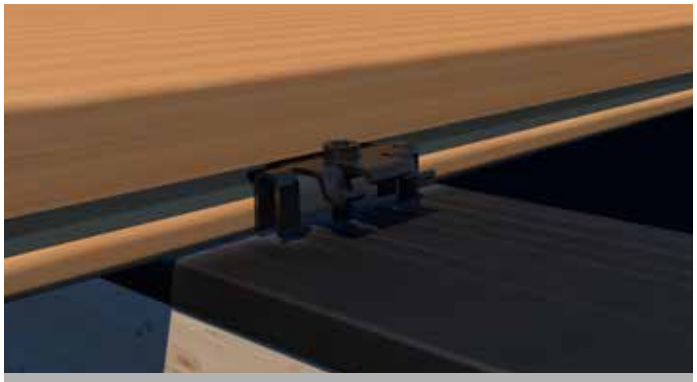

Nicht sichtbare Befestigung mit dem M-Clip.

© by E.u.r.o.Tec GmbH · Stand 03/2022 · Änderungen, Ergänzungen, Satz- und Druckfehler vorbehalten.

E.u.r.o.Tec GmbH • Unter dem Hofe 5 • D-58099 Hagen
Tel. +49 2331 62 45-0 • Fax +49 2331 62 45-200 • E-Mail info@eurotec.team

NICHT SICHTBARE BEFESTIGUNG DOUGLASIE

TERRASSENGLEITER

Der Terrassengleiter ist für Terrassendielen **mit oder ohne seitliche Nut** verwendbar. Dieses Produkt kann sowohl bei Unterkonstruktionen aus Holz, als auch unseren **Aluminiumprofilen EVO und EVO Slim**, sowie dem **Terrassen-Tragsystem HKP** verwendet werden.

Art.-Nr.	Abmessung [mm][a)]	Bedarf* [Stück/10 m²]	Material	VPE
944830	10 x 190 x 20	123	Hartkunststoff	200

[a)]Höhe x Länge x Breite

*Abstand der Traghölzer= 600 mm, Dielenbreite= 145 mm, Fugenmaß= 5 mm (abhängig von der Holzsorte). Für das erste bzw. letzte Tragholz sowie für Dielenstöße verwenden Sie bitte den Terrassenwinkel oder den StarterClip.

Pro Terrassengleiter sind 4 Thermofixschrauben in Edelstahl gehärtet enthalten.
Bei Bedarf können Sie Gleiterschrauben in Edelstahl A2 oder A4 zukaufen.

NOTWENDIGE ABMESSUNGEN DER DIELEN

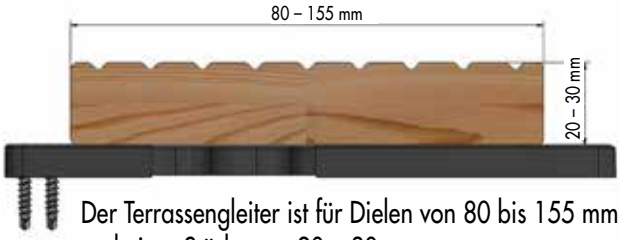

Der Terrassengleiter ist für Dielen von 80 bis 155 mm und einer Stärke von 20 – 30 mm.

TERRASSENGLEITER MINI

Art.-Nr.	Abmessung [mm][a)]	Bedarf* [Stück/10 m²]	Material	VPE
944767	10 x 140 x 14	200	Hartkunststoff	200

[a)]Höhe x Länge x Breite

*Abstand der Traghölzer= 500 mm, Dielenbreite= 90-100 mm, Fugenmaß= 5 mm (abhängig von der Holzsorte). Für das erste bzw. letzte Tragholz sowie für Dielenstöße verwenden Sie bitte den Terrassenwinkel oder den StarterClip.

Pro Terrassengleiter Mini sind 3 Thermofixschrauben in Edelstahl gehärtet enthalten.
Bei Bedarf können Sie Gleiterschrauben in Edelstahl A2 oder A4 zukaufen.

NOTWENDIGE ABMESSUNGEN DER DIELEN

Der Terrassengleiter mini ist für Dielen von 90 bis 100 mm und einer Stärke von 20 – 30 mm.

ANWENDUNGSBILD

Nicht sichtbare Befestigung mit dem Terrassengleiter.

ANMERKUNG

Im Lieferumfang sind Schrauben aus gehärtetem Edelstahl enthalten. Bei Bedarf können Sie diese in Edelstahl A2 oder A4 zukaufen. Die maximale Dicke der Terrassendielen richtet sich nach der Länge der im Lieferumfang enthaltenden Schraube.

© by E.u.r.o.Tec GmbH · Stand 03/2022 · Änderungen, Ergänzungen, Satz- und Druckfehler vorbehalten.

E.u.r.o.Tec GmbH • Unter dem Hofe 5 • D-58099 Hagen
Tel. +49 2331 62 45-0 • Fax +49 2331 62 45-200 • E-Mail info@eurotec.team
www.eurotec.team

NICHT SICHTBARE BEFESTIGUNG DOUGLASIE

T-STICK

Für die Befestigung der Start- und Enddielen empfehlen wir den **Eurotec Terrassenwinkel**, oder den **Eurotec StarterClip.**

Der T-Stick kann sowohl bei **Unterkonstruktionen aus Holz**, als auch unseren **Aluminiumprofilen EVO und EVO Slim**, sowie dem **Terrassen-Tragsystem HKP** verwendet werden.

Art.-Nr.	Edelstahl Platte*	Material	VPE**
111857	A2	Kunststoff, schwarz	125

*Edelstahl Platte in A4 auf Anfrage erhältlich

**Lieferung erfolgt inkl. Bohrschraube, welche für Holz- und Aluminium-Unterkonstruktionen bis 3 mm Wandstärke geeignet ist.

VORTEILE / EIGENSCHAFTEN

- Verschraubte Dielen sind auch nach Fertigstellung der Terrasse einfach auszutauschen!
- Ein Nachjustieren von einzelnen Dielen ist jederzeit möglich.
- Festgeschraubt hat die Diele einen sicheren und festen Halt.

NOTWENDIGE NUTGEOMETRIE

Die Maße variieren stark, je nach Anbieter.

Bei Unklarheiten, ob das Produkt für Ihr Projekt geeignet ist, sprechen Sie zunächst mit Ihrem Holzhändler und erkundigen Sie sich nach den genauen Maßen der seitlichen Nuten.

Bei weiteren Fragen zu dem Produkt, stehen wir Ihnen natürlich gerne zur Seite.

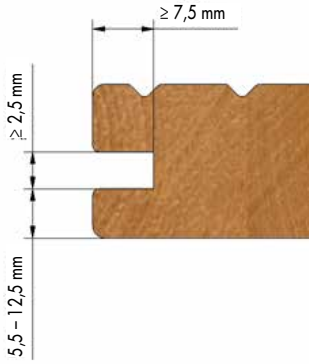

ANWENDUNGSBILD

Nicht sichtbare Befestigung mit dem T-Stick

ANMERKUNG

Die mitgelieferte Bohrschraube ist sowohl für Unterkonstruktionen aus Holz, als auch Aluminium geeignet ist.

Bei besonderen Witterungsbedingungen können auch Platten aus Edelstahl A4 bei uns angefragt werden.

© by E.u.r.o.Tec GmbH · Stand 03/2022 · Änderungen, Ergänzungen, Satz- und Druckfehler vorbehalten.

E.u.r.o.Tec GmbH • Unter dem Hofe 5 • D-58099 Hagen
Tel. +49 2331 62 45-0 • Fax +49 2331 62 45-200 • E-Mail info@eurotec.team
www.eurotec.team

NICHT SICHTBARE BEFESTIGUNG DOUGLASIE

V-CLIP

Der V-Clip ist für Terrassendielen mit **asymmetrischer Nut** konzipiert. (siehe Notwendige Nutgeometrie)

Der V-Clip kann sowohl bei **Unterkonstruktionen aus Holz**, als auch unserem **Aluminium-Systemprofil Eveco** verwendet werden.

VORTEILE / EIGENSCHAFTEN

- Kompatibel zu klassischen Unterkonstruktionen aus Holz und Aluminium
- Einheitlicher Dielenabstand von 7 mm

Art.-Nr.	Abmessung [mm][a)]	Material	VPE*
111885	32,3 x 22,7 x 9,4	Edelstahl A2	250

[a)] Länge x Breite x Höhe

*Lieferung erfolgt inkl. Schraube Ø 4,2 x 25 mm und 1 Bit/VPE

NOTWENDIGE NUTGEOMETRIE

Die Maße variieren stark, je nach Anbieter.

Bei Unklarheiten, ob das Produkt für Ihr Projekt geeignet ist, sprechen Sie zunächst mit Ihrem Holzhändler und erkundigen Sie sich nach den genauen Maßen der seitlichen Nuten.

Bei weiteren Fragen zu dem Produkt, stehen wir Ihnen natürlich gerne zur Seite.

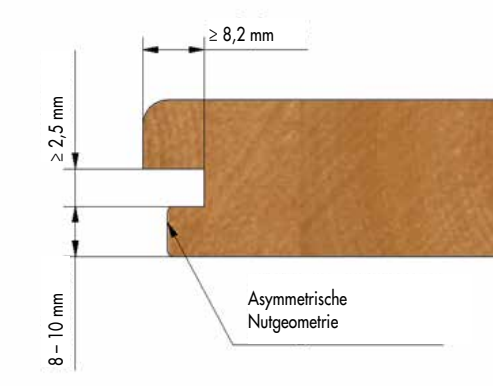

ANWENDUNGSBILD

Nicht sichtbare Befestigung mit dem V-Clip.

ANMERKUNG

Nur für Terrassendielen mit asymmetrischer Nut geeignet.

© by E.u.r.o.Tec GmbH · Stand 03/2022 · Änderungen, Ergänzungen, Satz- und Druckfehler vorbehalten.

E.u.r.o.Tec GmbH • Unter dem Hofe 5 • D-58099 Hagen
Tel. +49 2331 62 45-0 • Fax +49 2331 62 45-200 • E-Mail info@eurotec.team
www.eurotec.team

NICHT SICHTBARE BEFESTIGUNG DOUGLASIE

TERRASSENWINKEL

Der Terrassenwinkel ist bei Terrassendielen **mit oder ohne seitliche Nut** verwendbar. Dieses Produkt kann sowohl bei **Unterkonstruktionen aus Holz**, als auch unseren **Alu-Systemprofilen**, sowie dem **Terrassen-Tragsystem HKP** verwendet werden.

Art.-Nr.	Material	VPE*
975584	Hartkunststoff	10

*40 Systemschrauben sind im Lieferumfang enthalten

VORTEILE / EIGENSCHAFTEN

- Unterstützt den konstruktiven Holzschutz durch ca. 10 mm Dielenabstand zur Unterkonstruktion
- Witterungsbeständig

ANMERKUNG

Ergänzt den **Terrassengleiter**, sowie den **T-Stick** in der Befestigung von Anfangs- und Enddielen.

Kann sowohl **seitlich**, als auch vor Kopf an die Unterkonstruktion geschraubt werden.

ANWENDUNGSBILD

Nicht sichtbare Befestigung einer Start-/Enddiele mit dem Terrassenwinkel

STARTERCLIP

Der StarterClip ist für Terrassendielen **mit oder ohne seitliche Nut** verwendbar. Dieses Produkt kann sowohl bei **Unterkonstruktionen aus Holz**, als auch unseren **Alu-Systemprofilen EVO und EVO Light**, sowie dem **Terrassen-Tragsystem HKP** verwendet werden.

Art.-Nr.	Material	VPE*
975591	Hartkunststoff	10

*40 Systemschrauben sind im Lieferumfang enthalten

VORTEILE / EIGENSCHAFTEN

- Unterstützt den konstruktiven Holzschutz durch ca. 10 mm Dielenabstand zur Unterkonstruktion
- Witterungsbeständig

ANMERKUNG

Ergänzt den **Terrassengleiter**, sowie den **T-Stick** in der Befestigung von Anfangs- und Enddielen.

ANWENDUNGSBILD

Nicht sichtbare Befestigung einer Start-/Enddiele mit dem StarterClip

© by E.u.r.o.Tec GmbH · Stand 03/2022 · Änderungen, Ergänzungen, Satz- und Druckfehler vorbehalten.

E.u.r.o.Tec GmbH • Unter dem Hofe 5 • D-58099 Hagen
Tel. +49 2331 62 45-0 • Fax +49 2331 62 45-200 • E-Mail info@eurotec.team
www.eurotec.team

NICHT SICHTBARE BEFESTIGUNG DOUGLASIE

RASTVERBINDER

Der Rastverbinder ist für Terrassendielen **mit oder ohne seitliche Nut** verwendbar. Dieses Produkt kann sowohl bei **Unterkonstruktionen aus Holz**, als auch unseren **Alu-Systemprofilen EVO und EVO Light**, dem **Systemprofil Eveco**, sowie dem **Terrassen-Tragsystem HKP** verwendet werden.

Art.-Nr.	Material	VPE*
975612	Hartkunststoff	10

*Schrauben sind im Lieferumfang enthalten

VORTEILE / EIGENSCHAFTEN

- Schnelle und einfache Montage der Start- und Enddielen
- Verstellbereich von 19,5 – 45,5 mm*
- Kann sowohl in Kombination mit einer Holz- als auch einer Aluminium-Unterkonstruktion verwendet werden
- Sowohl seitlich genutete als auch nicht genutete Dielen können problemlos befestigt werden

*Der Verstellbereich ergibt sich aus der Distanz vom oberen Steg des Steckers bis zum Befestigungspunkt des Clips an der Unterkonstruktion.

ANMERKUNG

Ergänzt den **Terrassengleiter**, sowie den **T-Stick** in der Befestigung von Anfangs- und Enddielen.

ANWENDUNGSBILDER

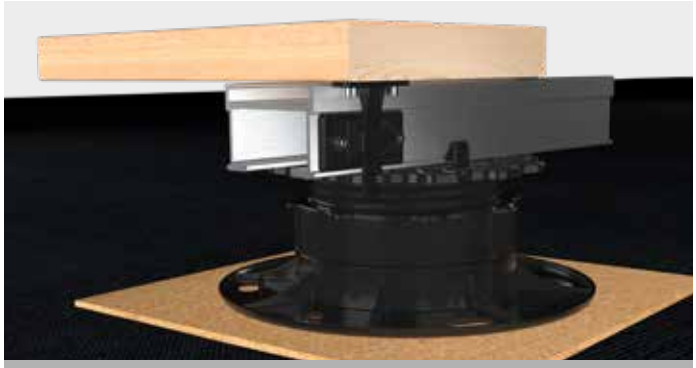

Befestigung einer Holzdiele auf dem Alu-Systemprofil EVO mithilfe des Rastverbinders.

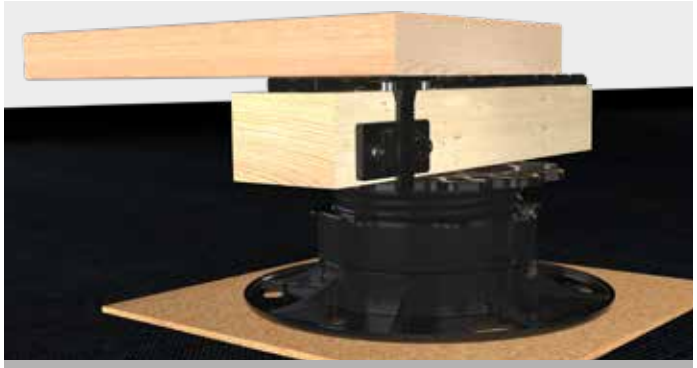

Befestigung einer Holzdiele auf einer Holzunterkonstruktion mithilfe des Rastverbinders.

Falls Sie mit der Anwendung des vorliegenden Produktes, insbesondere mit dessen bestimmungsgemäßen Gebrauch nicht vertraut sind, so setzen Sie sich unbedingt mit unserer Abteilung Anwendungstechnik in Verbindung (technik@eurotec.team).

© by E.u.r.o.Tec GmbH · Stand 03/2022 · Änderungen, Ergänzungen, Satz- und Druckfehler vorbehalten.

E.u.r.o.Tec GmbH • Unter dem Hofe 5 • D-58099 Hagen
Tel. +49 2331 62 45-0 • Fax +49 2331 62 45-200 • E-Mail info@eurotec.team
www.eurotec.team